パイプクラム

油圧シリンダによる多段伸縮アームと
シェルプッシュ式クラムシェルの組合せで
パワフルな掘削を実現。

油圧シリンダは内蔵型、破損が少なく
ロープの交換などのメンテナンスが不要。

●作業範囲図

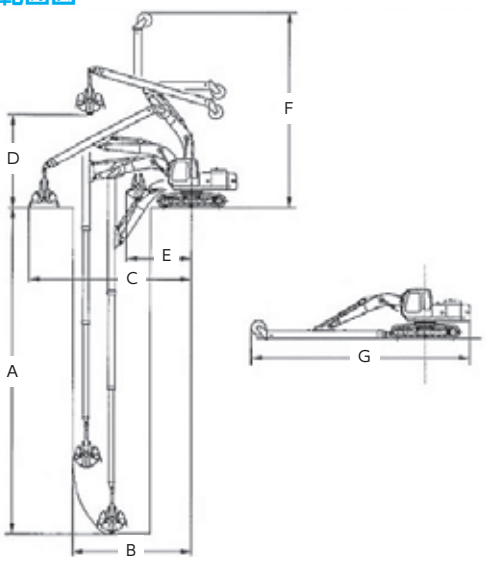

●クラムシェルバケット

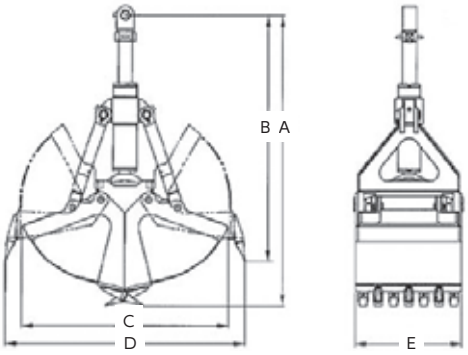

パイプクラム			
メーカー			日立
型式			ZX135U S-3
フロント形式			全油圧3段式
標準バケット容量（山積）（m^3）			0.25
運転質量 (kg)			16100
接地圧（kPa）/（kgf / cm^2）			51/0.51
型式	最大垂直掘削深さA (mm)		16500
	最大垂直掘削半径B (mm)		5970
	最大作業半径C (mm)		8230
	最大ダンプ高さD (mm)		5020
	最小旋回半径E (mm)		3100
	最小旋回姿勢の高さF (mm)		10360
	全長G (mm)		11200
クラムシェルバケット	容量 (m^3)		0.25
	質量 (kg)		570
	油圧力 (MPa) / (kgf / cm^2)		34.3/350)
	寸法	容量 (m^3)	0.25
		全高A (mm)	1985
		全開時高さB (mm)	1735
		全閉時幅C (mm)	1100
		全開時幅D (mm)	1495
		シェル幅E (mm)	685

本機の積込作業対象物（土砂）の密度は1800kg/m3以下です。
年式、メーカーにより多少異なります。

8t～9tテレスコ（スライドアーム）

クラスを越えた作業範囲を実現

アームがスライドすることにより、クラスを超えた深掘性能で、常識を打ちやぶる高い生産性と汎用性を発揮します。

●寸法図

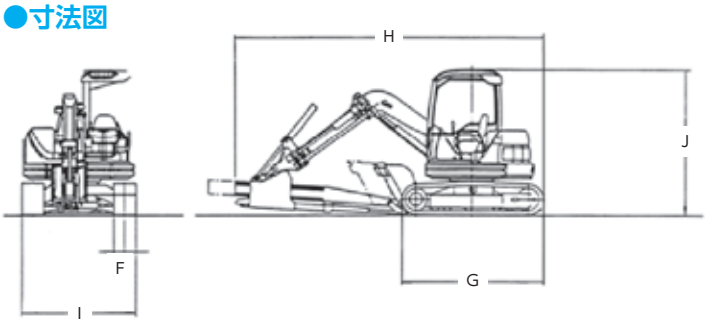

●作業範囲図

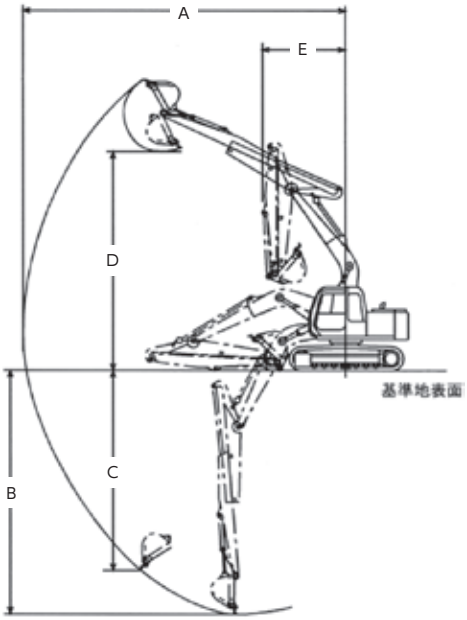

8t～9tテレスコ（スライドアーム）			
機種			8t～9t後方小旋回 テレスコ（スライドアーム）
メーカー			コマツ
型式			PC78US-8
重量		(kg)	8300
バケット	バケット容量（新JIS表示）	(㎥)	0.2
	バケット幅（カッタ含）	(mm)	550
	つめ	(本)	3
ブーム（最大伸長時）	最大掘削半径A	(mm)	8580
	最大掘削深 B	(mm)	6490
	最大垂直掘削深C	(mm)	6210
	最大ダンプ高D	(mm)	6695
	最小旋回半径E	(mm)	1990
キャタ	シュー幅F	(mm)	450
	シュー全長G	(mm)	2840
機体	寸法(mm) 全長（輸送時）H		6940
	寸法(mm) 全幅（輸送時）I		2330
	寸法(mm) 全高（輸送時）J		2800
	排気量	(cc)	3260
	出力	(ps)	55
	排土板（幅×高）	(mm)	2320×470
	作動油総量	(ℓ)	102
	燃料タンク	(ℓ)	125
	E/Gオイル	(ℓ)	11.5
	冷却水	(ℓ)	10

年式、メーカーにより多少異なります。

14t～21tテレスコ（スライドアーム）

伸縮自在のアームは簡単なペダル式のスライド操作で、しかもローラー装置により伸縮はスピーディーです。
2クラス上の掘削深さを実現するアームスライド量で、立杭掘削や法面作業、河川の浚渫など幅広いニーズに対応します。

●作業範囲図

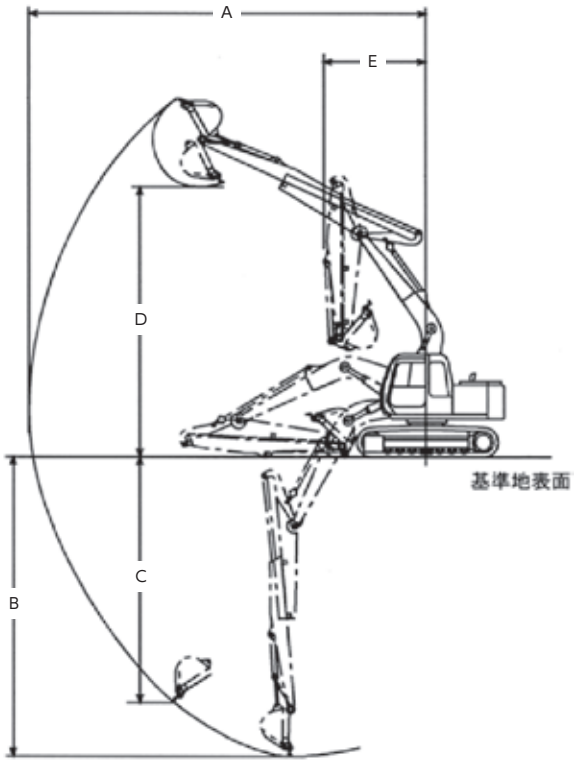

14t～21tテレスコ（スライドアーム）					
メーカー		コベルコ	コマツ	コベルコ	コベルコ
型式		SK135SR-2	PC138US-10	SK200LC-6	SK200-8
重量 (kg)		14900	14800	20900	21400
バケット	バケット容量（新JIS表示）(㎥)	0.31	0.36	0.51	0.51
	バケット幅（カッタ含）(㎜)	700	820	870	870
	つめ (本)	3	4	5	5
ブーム（最大伸長時）	最大掘削半径A (㎜)	10350	10370	12010	12150
	最大掘削深 B (㎜)	7840	7940	9090	9280
	最大垂直掘削深C (㎜)	5900	6000	7690	7720
	最大ダンプ高D (㎜)	8000	8270	6780	7630
	最小旋回半径E (㎜)	2200	2080	4160	4020
キャタ	シュー幅 (㎜)	700	500	600	600
	シュー全長 (㎜)	3580	3610	4170	4170
機体	寸法(㎜) 全長（輸送時）	8110	7665	10460	10310
	寸法(㎜) 全幅（輸送時）	2690	2490	2990	2800
	寸法(㎜) 全高（輸送時）	2820	3060	2950	3040
	排気量 (cc)	4249	3260	5861	5123
	出力 (ps)	92.8	98.7	145	155
	作動油総量 (ℓ)	(タンク内)98.5	(タンク内)120	231	146
	燃料タンク (ℓ)	200	200	340	370
	E/Gオイル (ℓ)	18.5	12.5	18	20.5
	冷却水 (ℓ)	16	17.7	19	22

年式、メーカーにより多少異なります。

12m～18mロングアーム

ワイドな作業範囲で河川改修作業を効率的に。

ロングタイプのブームとアームの組み合わせにより、ワイドな作業範囲を実現。河川の底さらいなどの環境保全作業がリーチを活かしてスムーズに進められます。 後方小旋回タイプについては、搬入スペースの限られた現場で活躍します。

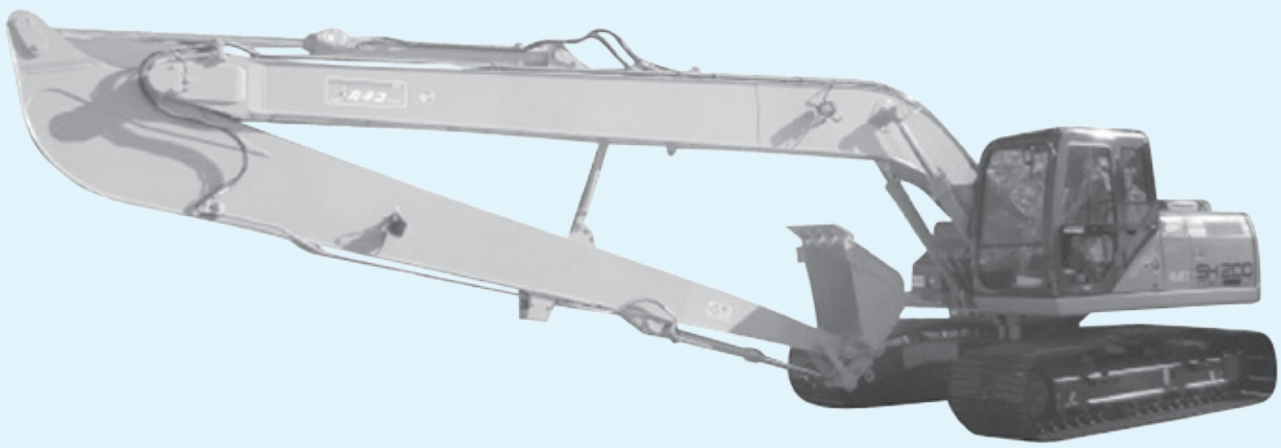

●寸法図

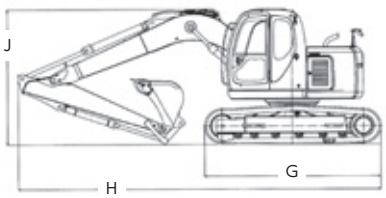

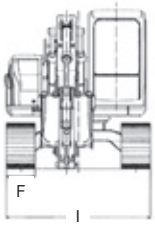

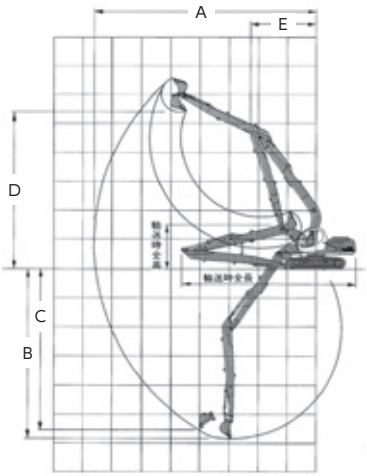

12m～18m ロングアーム

機種		14tロングアーム 12m (40フィート)		14tロングアーム 14m (45フィート)			22tロングアーム 15m (50フィート)		23tロングアーム 18m(60フィート)
メーカー		コベルコ	コベルコ	住友	住友	住友	コマツ	住友	コベルコ
型式		SK135SRLC	SK135SRLC-1E (S)	SH120-3	SH120LC-5LR	SH120LC-6LR	PC200-8NI	SH200LC-5LR	SK200LC-6
重量	(kg)	15100	15100	14600	15600	15200	21700	23000	23270
バケット容量 (新JIS表示)	(㎥)	0.22	0.22	0.22	0.22	0.22	0.45	0.37	0.35
バケット幅 (カッタ含)	(mm)	650	650	673	670	670	955	772	650
つめ	(本)	4	4	3	3	3	4	4	3
最大掘削半径A	(mm)	12310	12310	14210	14250	14250	15250	15600	18190
最大掘削深 B	(mm)	9440	9440	11270	11270	11270	11530	12010	14180
最大垂直掘削深C	(mm)	7910	7910	8820	9320	9320	10980	10290	13000
最大ダンプ高D	(mm)	9150	9150	13780	10860	10860	11520	10730	12500
最小旋回半径E	(mm)	3270	3270	2560	3520	3520	4000	5190	5600
シュー幅F	(mm)	700	700	700	700	700	800	800	600
シュー全長G	(mm)	3740	3740	3800	3760	3760	4070	4460	4450
寸法(mm) 全長 (輸送時) H		9730	9730	10990	10970	10970	12510	12470	14380
寸法(mm) 全幅 (輸送時) I		2690	2690	2690	2690	2690	3000	3190	2990
寸法(mm) 全高 (輸送時) J		2810	2810	2720	2770	2770	3080	3000	2940
排気量	(cc)	4329	4239	4329	2999	2999	6690	5193	5861
出力	(ps)	85/2050	85/2050	81.8/2100	70.9/2000	74.9/2000	157/2000	117.3/1800	145/200
排土板 (幅×高)	(mm)	–	–	-	-	-	-	–	-
作動油総量	(ℓ)	140	140	123	157	157	232	147	231
燃料タンク	(ℓ)	160	168	250	260	260	400	410	340
E/Gオイル	(ℓ)	13	13	15	17	17	25.4	23.1	18
冷却水	(ℓ)	18	18	17.7	14.6	16.2	21	25.6	19

※ブーム・アームは、超軽作業用に製作されている為、一般土木には絶対使用しないで下さい。　年式、メーカーにより多少異なります。

木造家屋解体機

3トンクラスで作業高さ8,630mmを実現
2階建て木造家屋解体のスペシャリスト！

高い安定性を確保して、住宅密集現場でぐらつきによる隣接住宅への接解などを防ぎます。また、民家の狭い敷地でも安心して作業できます。

そのまま移動ができる
クローラ伸縮式

最小時**1,550**mm
最大時**1,960**mm

●寸法図

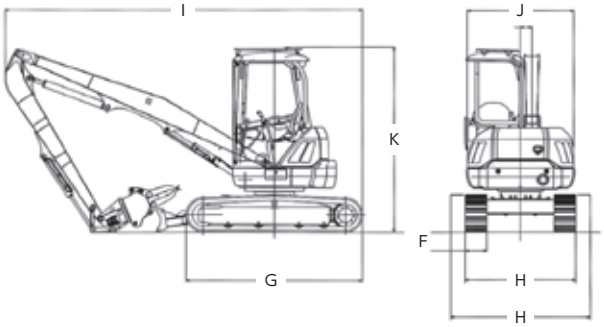

●作業範囲図

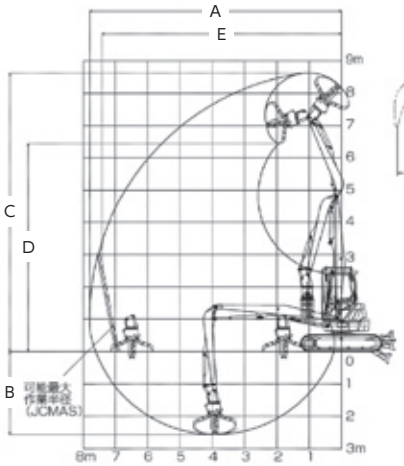

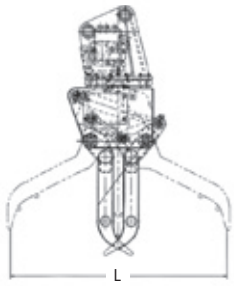

木造家屋解体機		
メーカー		コベルコ
型式		SK30UR-3E
重量	(kg)	4300
最大作業高さA	(mm)	8630
最大作業深さB	(mm)	2560
最大作業半径C	(mm)	7800
最大ダンプ高D	(mm)	6440
最小旋回半径E	(mm)	1340
シュー幅F	(mm)	300
シュー全長G	(mm)	2480
クローラ幅 H	(mm)	縮小時1550/拡張時1960
機体寸法(mm)	全長（輸送時）I	5030
	全幅（輸送時）J	1500
	全高（輸送時）K	2600
フロントアタッチメント	形式	全旋回式フォークグラップル
	最大開口幅L (mm)	1180
	フォーク幅 (mm)	330
	フォーク長さ (mm)	660
	質量 (kg)	200
接地圧	(kgf/㎠)	0.34
旋回速度	(rpm)	9
走行速度	(km /h)	3.5/2
登板能力	(度)	30
出力	(ps)	23
排土板（幅×高）	(mm)	1550×330
作動油総量	(ℓ)	52
燃料タンク	(ℓ)	34
E/Gオイル	(ℓ)	3.9
冷却水	(ℓ)	4

軌陸式小旋回バックホー

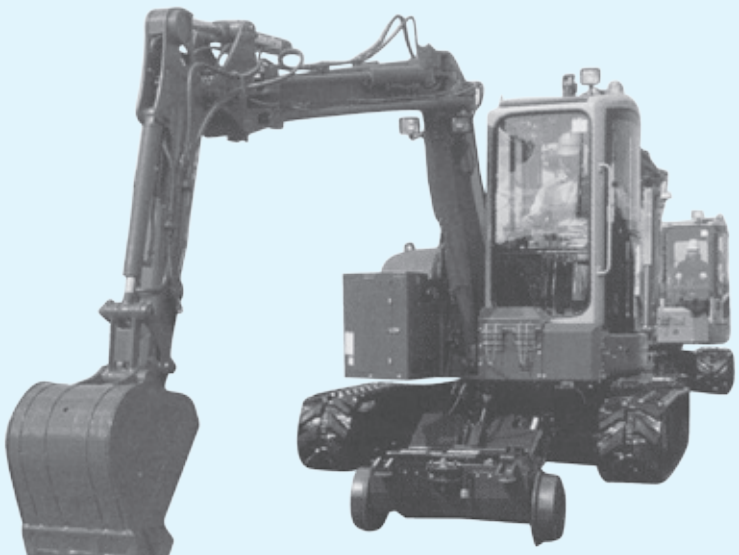

本体、作業機とも旋回半径が小さく
駅構内の掘削・積込等の旋回作業もラクラク

安全装備

●緊急脱出用補助エンジン①
万一、主エンジンが故障しても、補助エンジンで全ての作業が可能。バッテリー故障の場合も操作できます（一部制限あり）。
●緊急脱出用手動ポンプ②
●ブレーキ解除用手動ポンプ③
●被けん引時用走行モータ解除クラッチ④
●回送用被けん引連結器・ジャッキ受台⑤

●アタッチメント

マクラギグリッパー①
マクラギ交換作業の全行程をサポートします。
スーパータイタンパ②
つき固め作業の省力化、安全性を大幅に向上します。
Aロック③
アタッチメントが簡単に交換できます。

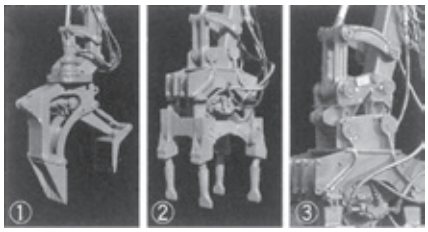

●自動停止システム

高さを設定しておけば、作業時にブームがその高さに達すると自動的に停止します。
（架線等の無い現場は、システム解除をすれば、通常の作業機最大高さの作業ができます。）

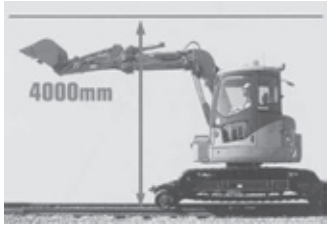

軌陸式小旋回バックホー		
メーカー		コマツ
型式		PC58UUT-3
バケット容量（新JIS表示）（㎥）		0.22
バケット幅（カッタ含）（mm）		680
つめ（本）		4
重量（kg）		7060
作業範囲（高さ制限4000mm時）	最大掘削半径A（mm）	5660
	最大掘削深B（mm）	4000
	最大垂直掘削深C（mm）	2900
	最大ダンプ高D（mm）	1630
	最小旋回半径E（mm）	3270
タンブラ中心距離（mm）		1940
シュー中心距離（mm）		狭 1980 / 広 2354
機体寸法（mm）	全長（輸送時）F	5740
	全幅 G	狭 2380 / 広 2754
	全高（輸送時）H	2750
排気量（cc）		406
出力（ps）		主40/補助9
作動油総量（ℓ）		64
燃料タンク（ℓ）		主80/補助5.5
E/Gオイル（ℓ）		9.1
冷却水（ℓ）		6.5

●寸法図

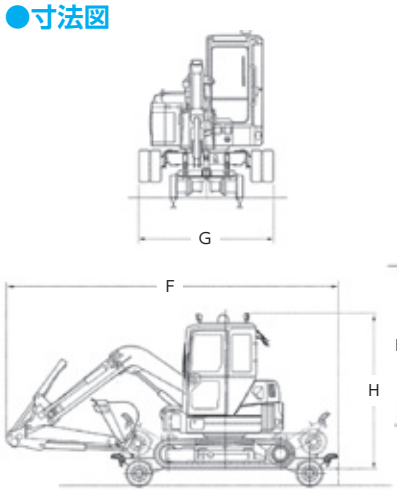
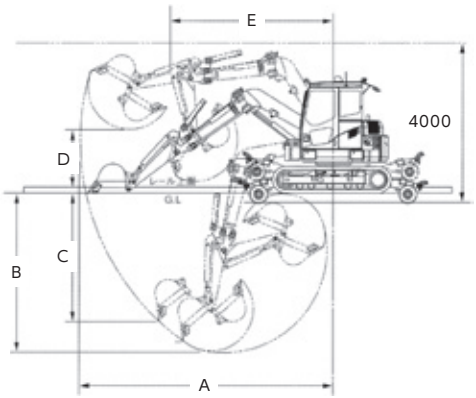
●作業範囲図